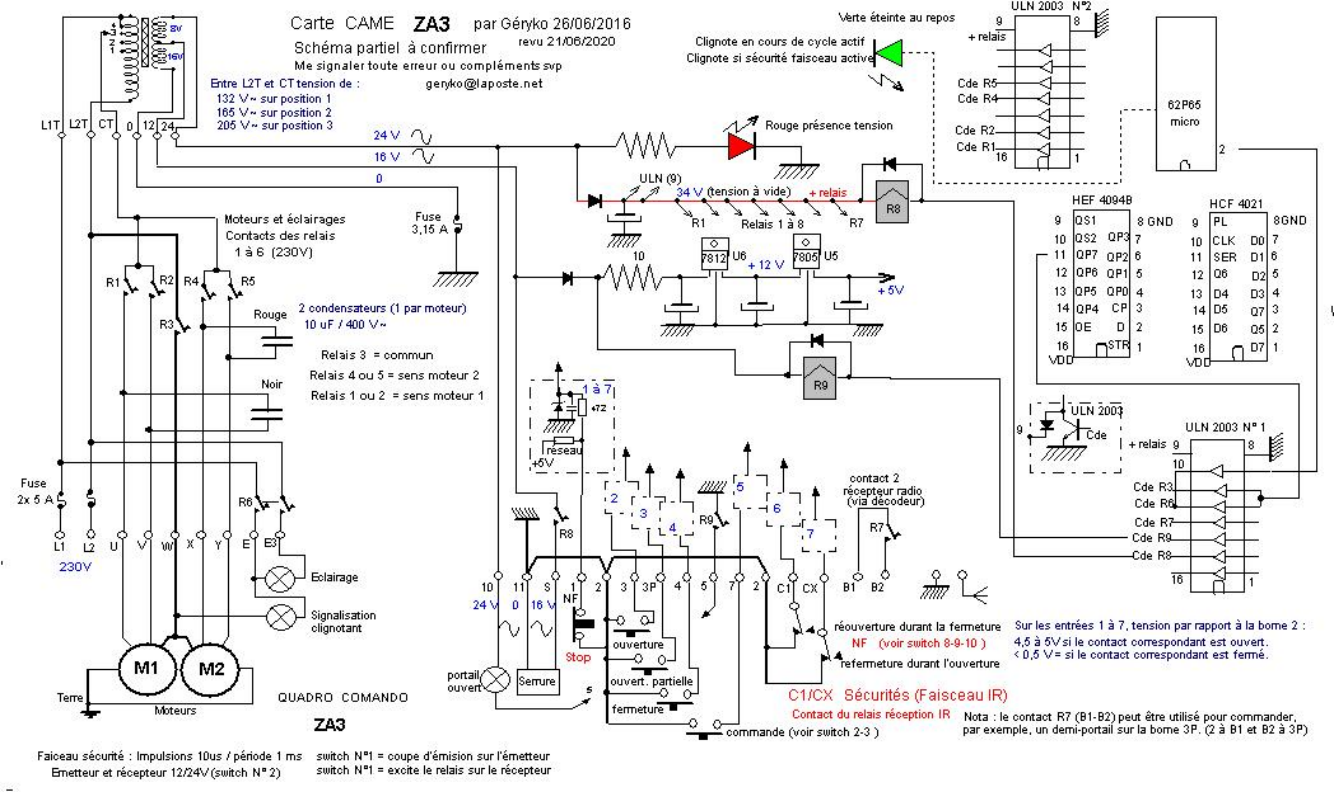
Carte CAME ZA3 par Géryko 26/06/2016
revu 21/06/2020
Schéma partiel à confirmer
Me signaler toute erreur ou compléments svp
geryko@laposte.net
Entre L2T et CT tension de :
132 V~ sur position 1
165 V~ sur position 2
205 V~ sur position 3
L1T L2T CT 0 12 24
5V
16V
24 V
16 V
0
Fuse 3,15 A
Moteurs et éclairages
Contacts des relais
1 à 6 (230V)
R1 R2 R3 R4 R5
Rouge
Noir
2 condensateurs (1 par moteur)
10 uF / 400 V~
Relais 3 = commun
Relais 4 ou 5 = sens moteur 2
Relais 1 ou 2 = sens moteur 1
Fuse 2x 5 A
L1 L2
230V
U V W X Y E B3
R6
Eclairage
Signalisation clignotant
M1 M2
Terre
Moteurs
QUADRO COMANDO
ZA3
Verte éteinte au repos
Clignote en cours de cycle actif
Clignote si sécurité faisceau active
ULN 2003 N°2
+ relais
Cde R5
Cde R4
Cde R2
Cde R1
62P65 micro
Rouge présence tension
ULN (9)
34 V (tension à vide)
+ relais
R1
Relais 1 à 8
R7
R8
10
7812 U6
+ 12 V
7805 U5
+ 5V
R9
HEF 4094B
QS1 8 GND
QS2 QP3
QP7 QP2
QP6 QP1
QP5 QP0
QP4 CP
OE D
STR
VDD
HCF 4021
PL 8GND
CLK D0
SER D1
Q6 D2
D4 D3
D5 Q7
D6 Q5
D7
ULN 2003
Cde
ULN 2003 N°1
+ relais
Cde R3
Cde R6
Cde R7
Cde R9
Cde R8
1 à 7
472
réseau
+5V
contact 2 récepteur radio (via decodeur)
R7
R8
R9
10 11 S 1 2 3 3P 4 5 7 2 C1 CX B1 B2
24 V 0 16 V
NF
ouverture
Stop
ouvert. partielle
fermeture
portail ouvert
Serrure
commande (voir switch 2-3)
réouverture durant la fermeture
NF (voir switch 8-9-10)
refermeture durant l'ouverture
C1/CX Sécurités (Faisceau IR)
Contact du relais réception IR
Sur les entrées 1 à 7, tension par rapport à la borne 2 :
4,5 à 5V si le contact correspondant est ouvert.
< 0,5 V= si le contact correspondant est fermé.
Nota : le contact R7 (B1-B2) peut être utilisé pour commander, par exemple, un demi-portail sur la borne 3P. (2 à B1 et B2 à 3P)
Faiceau sécurité : Impulsions 10us / période 1 ms
Emetteur et récepteur 12/24V (switch N°2)
switch N°1 = coupe d'émision sur l'émetteur
switch N°1 = excite le relais sur le récepteur